Dibuixeu una circumferència tangent a la recta donada i a la circumferència sabent que passa pel punt P.

RESOLUCIÓ CONSIDERANT EL PUNT A COM A CENTRE D'INVERSIÓ

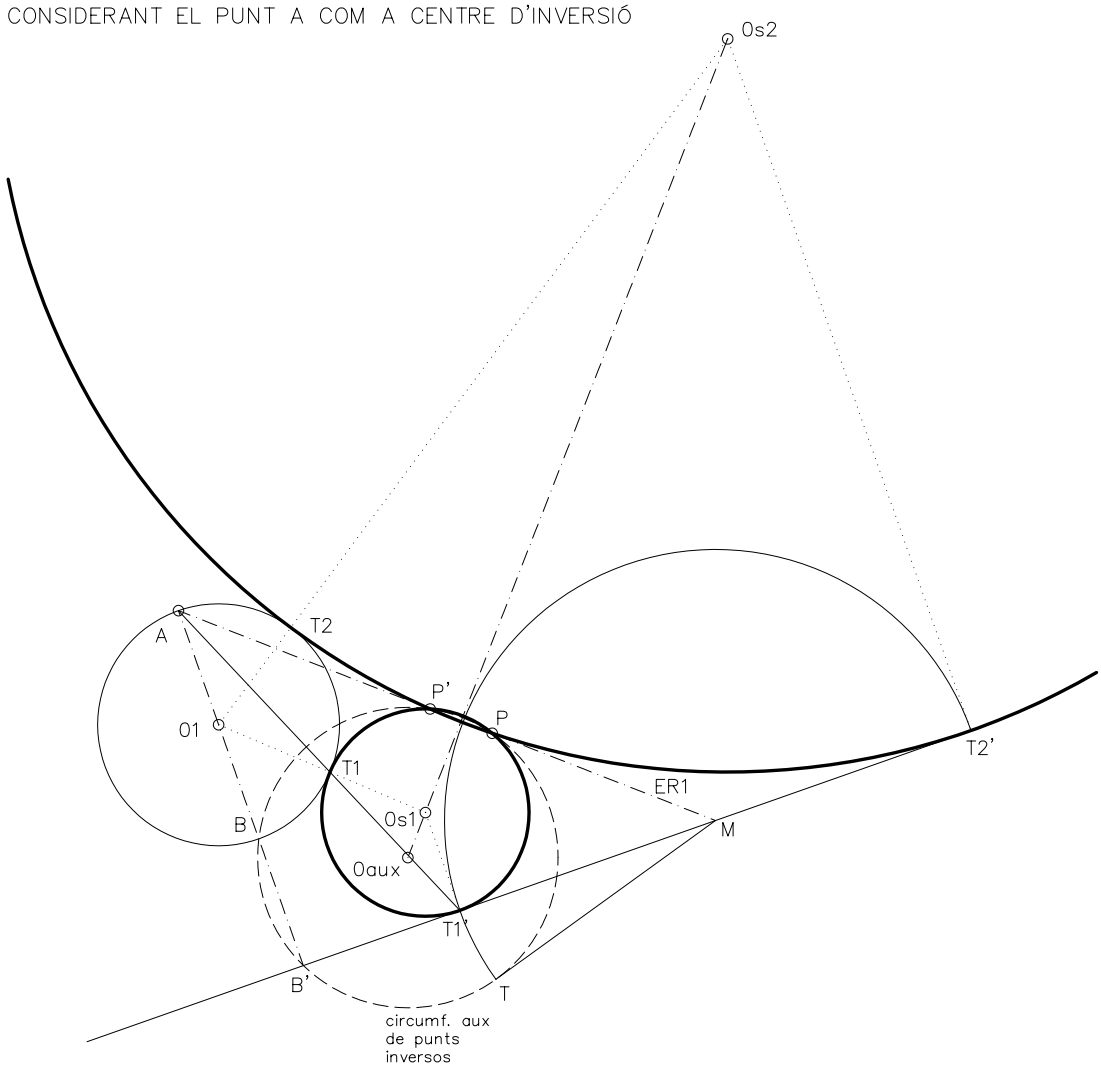

RESOLUCIÓ CONSIDERANT EL PUNT B COM A CENTRE D'INVERSIÓ. Escala 1:2

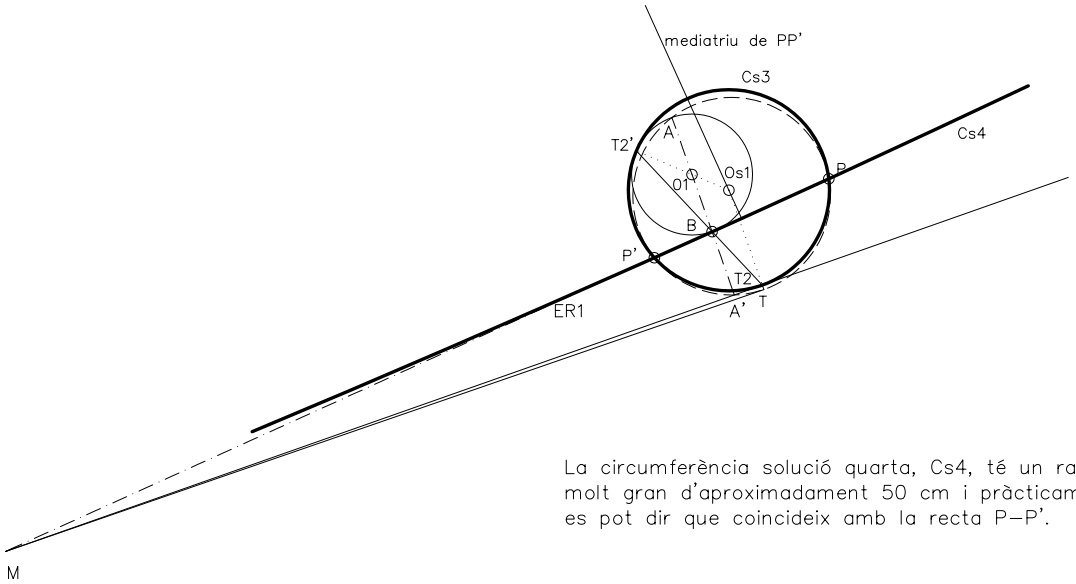

La circumferència solució quarta, Cs4, té un radi molt gran d'aproximadament 50 cm i pràcticament es pot dir que coincideix amb la recta P–P'.

241_tangencies_i_inversions_ex02 (pàgina 2/2) Material subjecte a una llicència CC by-nc-sa. Es pot copiar i reutilitzar sempre que es faci sense afany de lucre i reconeixent-ne l'autora Marta Juvanteny Gargals.