Institut Vinyes Velles
Departament de Tecnologia

PROJECTE DE ROBÓTICA
4t d'ESO

Control de Llums

ESQUEMA ELÈCTRIC

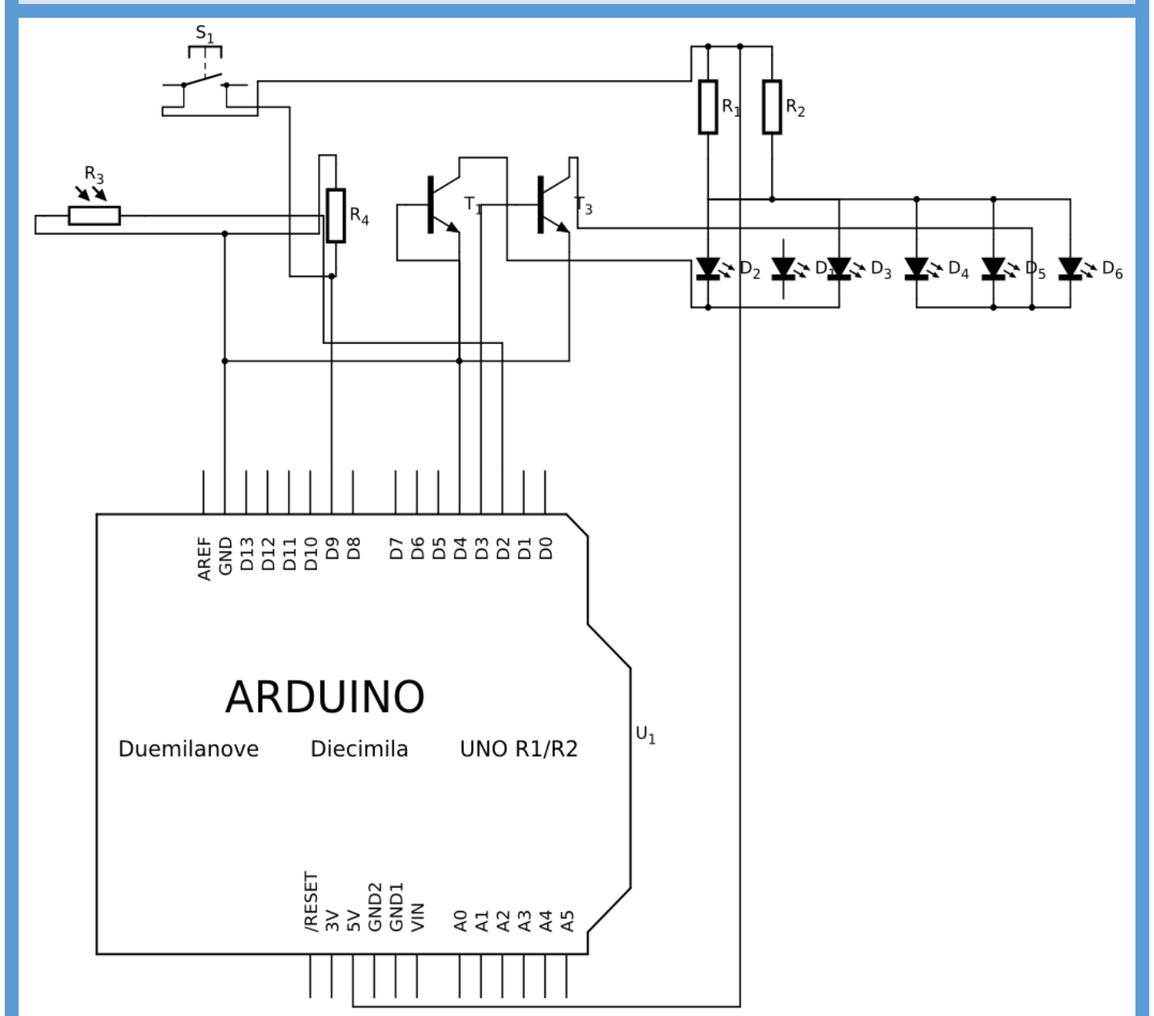

Consta de dos circuits:

- El primer circuit, el de la fotosíntesis s'encén automàticament amb la falta de llum solar.
- El segon, el de treball s'encén i s'apaga amb un polsador.
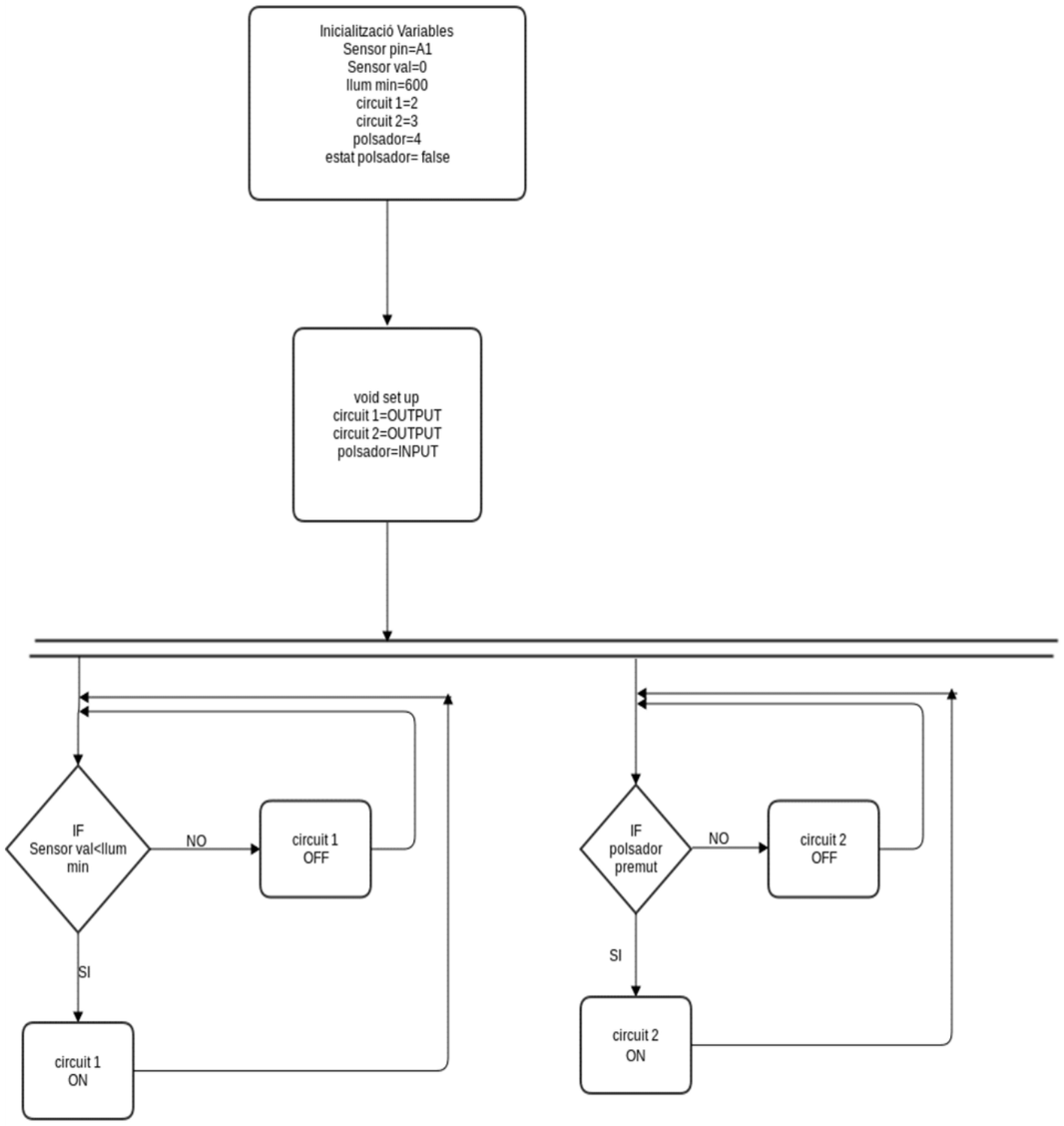
DIAGRAMA DE FLUX