NOM
DATA

RESOLUCIÓ

EXERCICI NÚM.

Dibuixeu un quadrat que té dos costats continguts en les rectes r i s, sabent que el punt A és el vèrtex de menor cota (exercici similar propost a les PAU del curs 2003–2004).

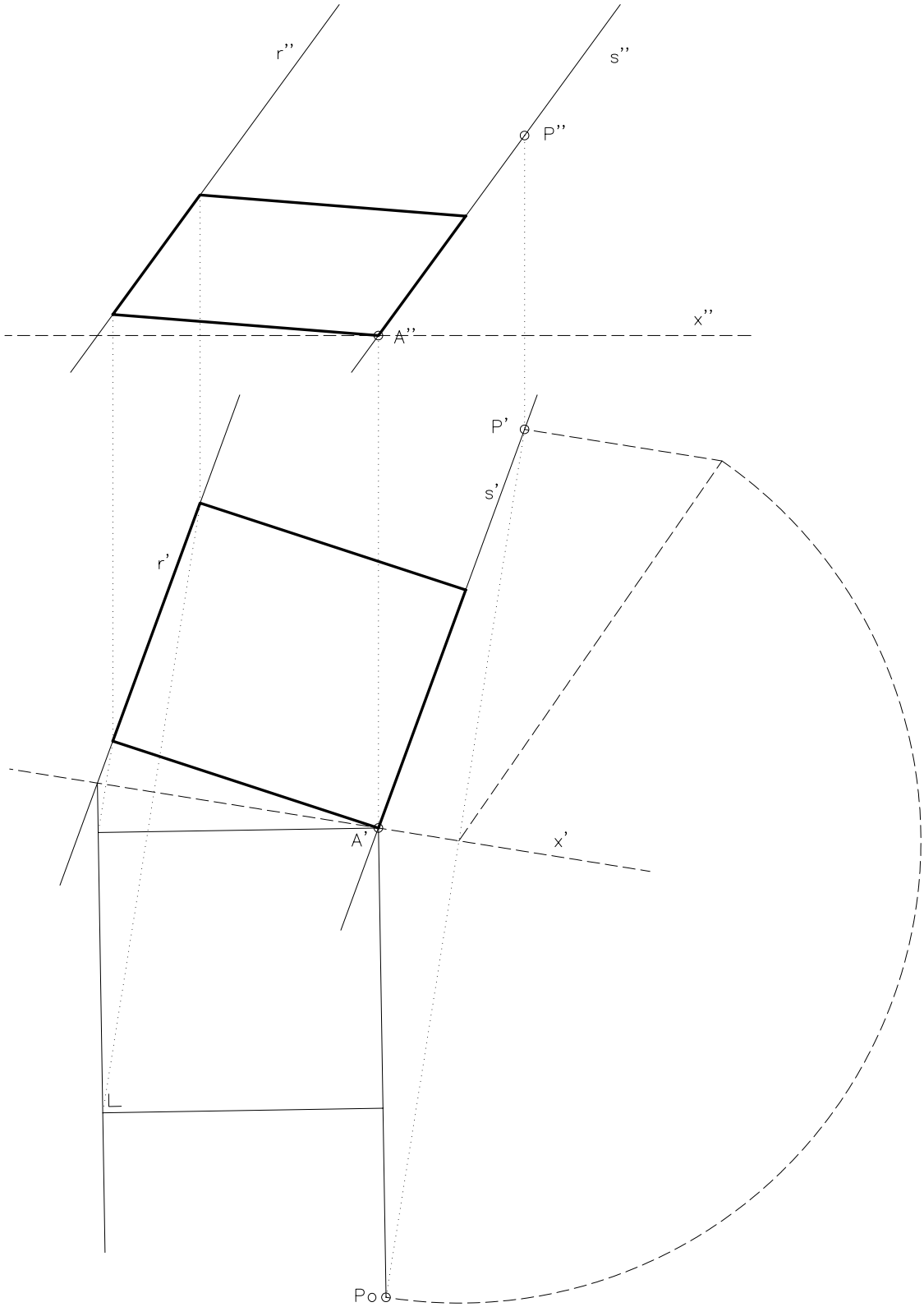

445_vm_figures_planes_ex04
Material subjecte a una llicència CC by-nc-sa. Es pot copiar i reutilitzar sempre que es faci sense afany de lucre i reconeixent-ne l'autora Marta Juvanteny Gorgals.